Schnellwechselvorrichtung für kleine und mittelgroße Werkzeugeinsätze

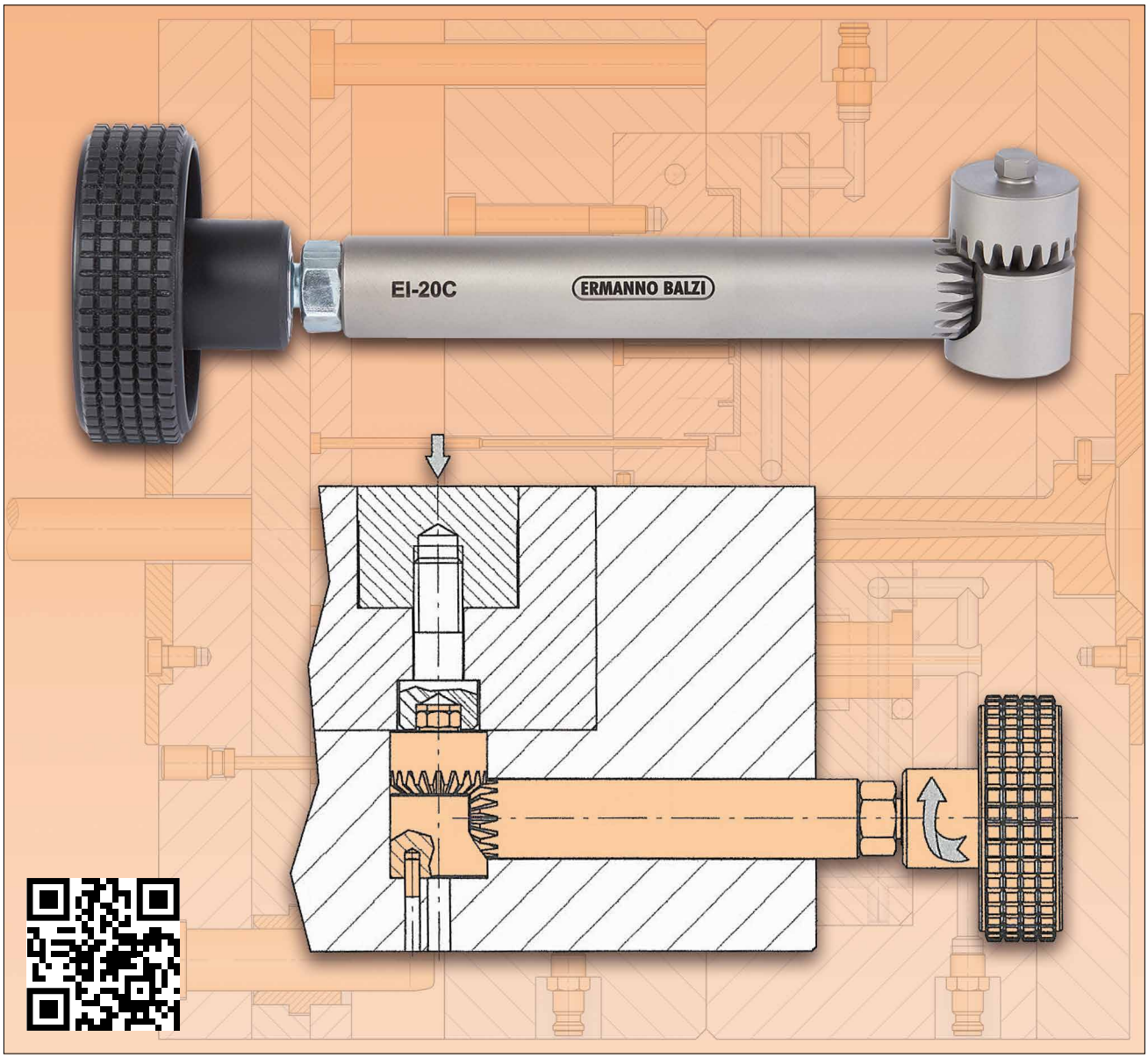

© WEMA [06/18] → Katalog/Catalogue S2000

INFO

Schnellwechselvorrichtung für Werkzeugeinsätze

ERMANNO BALZI

Die neue **Wema-Schnellwechselvorrichtung** zum Austauschen von Formeinsätzen in kleinen und mittelgroßen Spritzgießwerkzeugen.
Unnötige Stillstandszeiten verbunden mit enorme Kosten in der Produktion lassen sich damit einsparen, da verschlissene oder sonstige defekte Einsätze direkt in der Spritzmaschine schnell und effektiv gewechselt werden können.
Die Kraftübertragung um 90° erfolgt über eine kegelradähnliche Verzahnung am Antriebseinsatz **S2410** und am Schlüssel **S2412**. Die Drehbewegung wird auf eine Innensechskantschraube übertragen, welche den zu wechselnden Einsatz in der Bohrung löst oder einschraubt.
Angeboten werden die Antriebseinsätze passend für Schrauben von M4 bis M10.
Für tieferliegende Einsätze im Werkzeug wird die Schlüsselverlängerung **S2413** verwendet.

Für schwergängige und größere Werkzeugeinsätze bieten wir alternativ die Schnellwechselvorrichtung **S2401** bis **S2405** an.
Die Drehbewegung erfolgt hier über einen Schneckenkörper.

Einbaubeispiele:

1. Einbau des Antriebeinsatzes im Sackloch

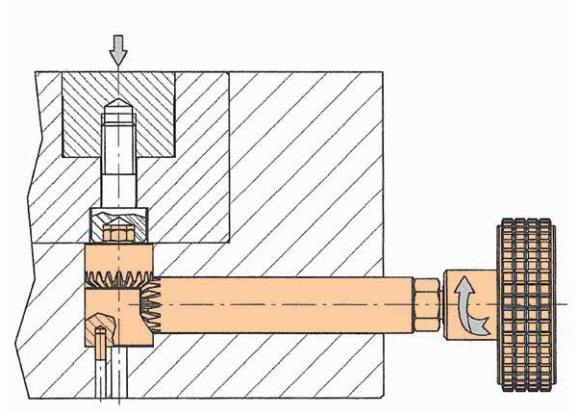

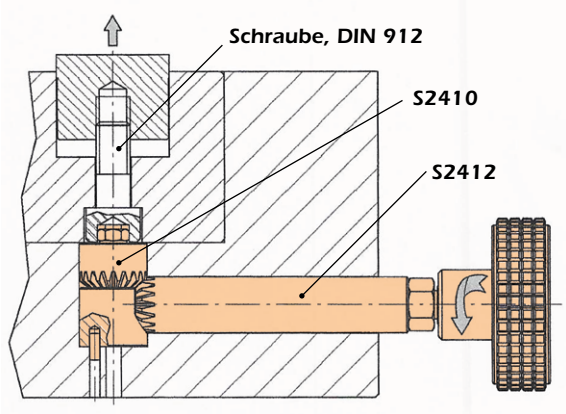

Zum Einbau im Werkzeug ist der Schlüssel **S2412** im Uhrzeigersinn zu drehen.

Zum Lösen und Ausbau muss der Schlüssel gegen den Uhrzeigersinn gedreht werden.

2. Einbau des Antriebeinsatzes mit Gegenlager S2415

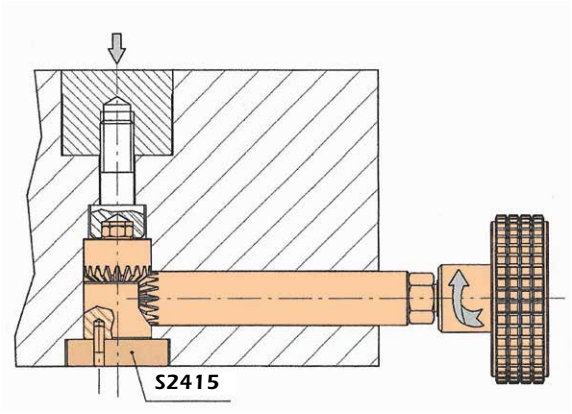

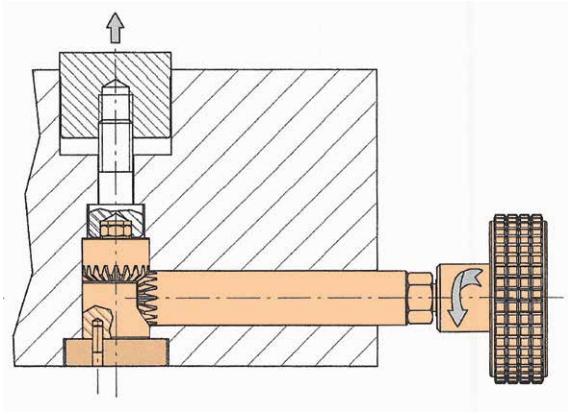

Montage der Verlängerung für den Schlüssel für Antriebeinsatz S2412:

- Lösen Sie das gerändelte Handrad vom Schlüssel
- Verschrauben Sie das Handrad mit der Schlüsselverlängerung **S2413**. Eine starre Verbindung wird durch das Festziehen der Sechskantmutter erreicht.

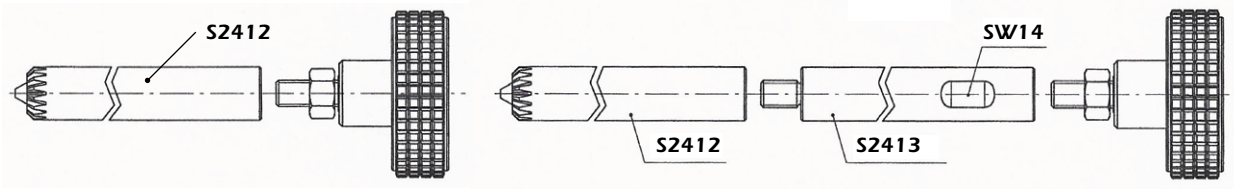

WEMA GmbH ▪ D-58515 Lüdenscheid ▪ Kalver Str. 28 ▪ Tel. 0 23 51 / 93 95 - 0 ▪ Fax 0 23 51 / 93 95 - 33 ▪ info@wema.de ▪ www.wema.de

Antriebeinsatz
ERMANNO BALZI

S2410/ . . .

Mat.: 1.7225
Härte: 800 N/mm2 / 21,7 HRC
Nitriertiefe: 0,1 mm

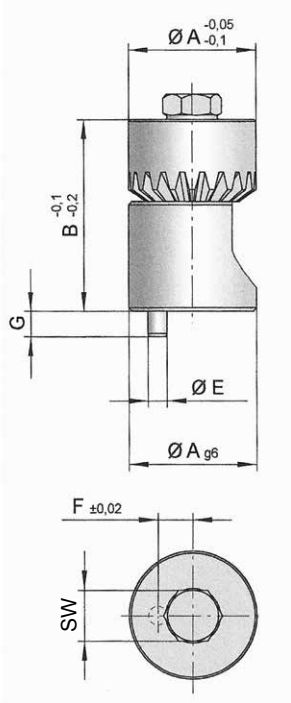

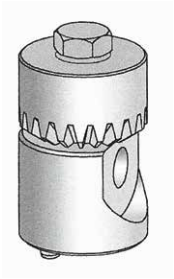

Einbaumaße:

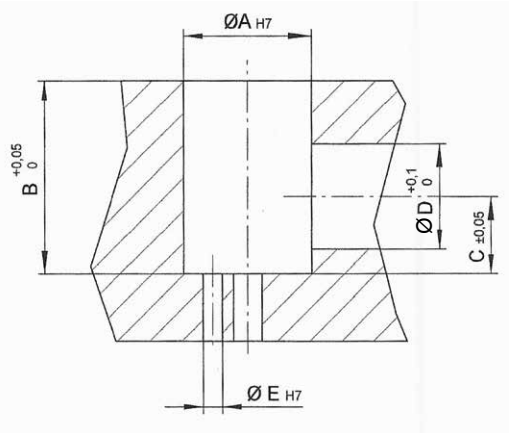

Schraube DIN 912	A	B	C	D	E	F	G	SW	Best. Nr. / Order No.
M4	20	30	12	16,2	3	5,5	4	**3**	**S2410/ 3**
M5	20	30	12	16,2	3	5,5	4	**4**	**S2410/ 4**
M6	20	30	12	16,2	3	5,5	4	**5**	**S2410/ 5**
M8	20	30	12	16,2	3	5,5	4	**6**	**S2410/ 6**
M10	20	30	12	16,2	3	5,5	4	**8**	**S2410/ 8**

Besondere Merkmale:
- Kleine Baumaße.
- Robustes System (mittleres Anzugmoment).
- Einfache Installation.
- Der Ein-und Ausbau von Formeinsätzen kann zeitsparend direkt in der Spritzgießmaschine erfolgen!

Schlüssel für Antriebeinsatz
ERMANNO BALZI

S2412/ 16

Mat.: 1.7225
Härte: 800 N/mm² / 21,7 HRC
Nitriertiefe: 0,1 mm

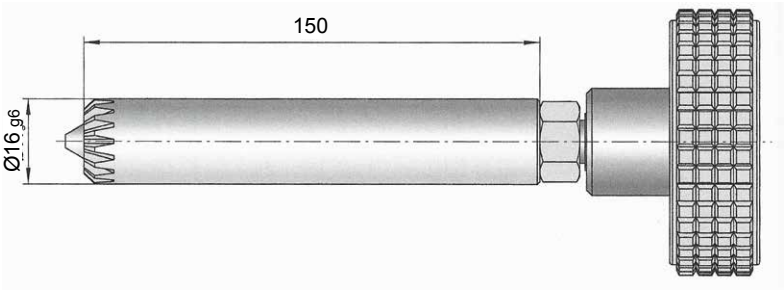

Schlüsselverlängerung
ERMANNO BALZI

S2413/ 16

Mat.: 1.7225
Härte: 800 N/mm² / 21,7 HRC
Nitriertiefe: 0,1 mm

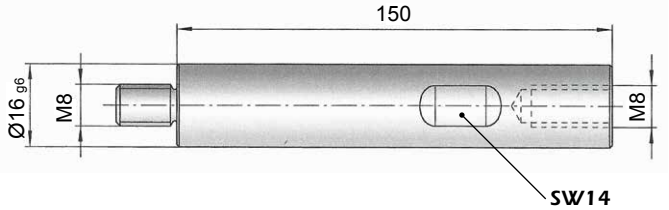

Gegenlager
ERMANNO BALZI

S2415/ 44x25

Mat.: C45
Härte: 540 HRV
Nitriertiefe: 0,3 mm

Schnitt A - B

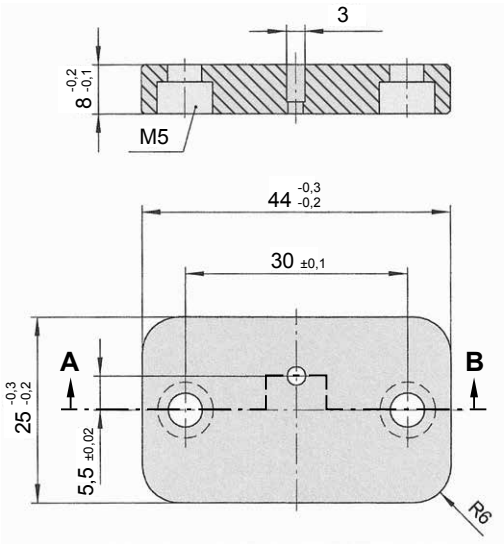

WEMA GmbH ▪ D-58515 Lüdenscheid ▪ Kalver Str. 28 ▪ Tel. 0 23 51 / 93 95 - 0 ▪ Fax 0 23 51 / 93 95 - 33 ▪ info@wema.de ▪ www.wema.de